□□□□□□□□□□□□□□□□□□□□□□□□□□□□□□

□□□□□□□□□□□□□□

□□□□□□□□□□□□

□□□□□□□□□□□□□□□□□□

□□□□□□□□□□□□□□□□

□□□□□□□□□□□□□□□□

□□□□□□□□□□□

□□□□□□□□□□□□

□□□□□

□□□□□□□□□□□

□□□□□□□□□□□□□□□□□□□□□□□□□
□□□□□□□□□□□□□□□□□□□□□
□□□LWC□□□□□□□□□□□□Powerway□
□□□□□□□□□□□□□□□□□□□□□□□□□
Novatec□□□□□□□□□□□□□□□□

□□□□□□□□□□□□□□□□□□□□□□□□□□□□□□□□□
□□□□□□□□□□□□□□□□

□□□□□□□□□□□□□□□□□□□□□□□□□□□□□
□□□□□□□□□□□□□□□□□□□

□□□□□□□□□□□□□□□□□

JAPAN

□□□□□□□□□□□□□□□□□□

130 120 110 100 90 80 70 60 50 40 30 20 10 0

□□□□□□□□□□□□□□□□□□□□
□□□□□□□□□□□□□□□□□

□□□□□□□□□□□□□□□□□□□□□□□□□□□□
□□□□□□□□□□□□□□□□□□□□□□□□□

□□□□□□□□□□□□□□□□□□□□□□□□□□□□
□□□□□□□□□□□□□□□□□□□□□□□□□□□□□□□□□□□□

□□□□□□□□□□□□□□□□□□□□□□□□□□□□
□□□□□□□□□□□□□□□□□□□□□□□□□□□□

□□□□□□□□□□□□□□□□□□□□□□□□□□□□
□□□□□□□□□□□□□□□□□□□□□□□□□□□□□□□□□□□□

□□□□□□□□□□□□□□□□□□□□□□□□□□□□
□□□□□□□□□□□□□□□□□□□□□□□□□□□□

□□□□□□□□□□□□□□□□□□□

□□□□□□□□□□□□□□□□□

□□□□□□□□□□□□□□□□□□□□□□

□□□□□□□□□□□□□□□□□□□□□

□□□□□□□□□□□□□□

Wiggle□Prime□□□□□□□□□□□
BlackEdition60□□□□□□□□□□□

□□□□□SapimCXray□□□□□□□□□□□
□□□□□□□□□□□□□□□□□□□□□□□□□□
□□□□□□□□□□□□□□□□□□

□□□□□□□□□□□□□□□□□□□
□□□□□□□□□□□□□□□□□□□
□□□□□□□□GOKISO□□□□
□□□□□□□□□□□□□□□□□□□

□□□□□□□□□□□□□□□□□□□□□□

□□□□□□□□□□□□□□□□□□
□□□□□□□□□□□□□□□□□

□□□□
□□□□□□□□□□ SLE□□□□□

□□□
DURA-ACE WH-9000-C50-CL=□□□□

□□□□□□□□
□□□□35□□□□□□□□□□□□□ = □□□□

□□□□□
□□□□□□□□□□□□□= □□□□

□□□□□□□□□□□□□
□□□□□□□□□□□□□□□□□□□□□□□□

□□□□□□□□□□□□□□□□□□□□□□□□□□□□
□□□□□□□□□□□□□□□□□□□□□□□□□□□□□□□□
□□□□□□□□□□□□□□□□□□□□

□□□□□□□□□□□□□□□□□□□□□□□□□□□□
□□□□□□□□□□□□□□□□□□□□□□

□□□□□□□□□□□□□□□□□□□□□□

□□□□□□□□□□□□□□□□□□□□□
□□□□□□□□□□□□□□□□□□

□□□□□□□□□□□□□□□□□□□
□□□□□□□□□□□□□□□□□□□□□
□□□□□□□□□□□□□□□□□□

□□

□□□□□□□□□□□□□□□□□□□□□□□□□□

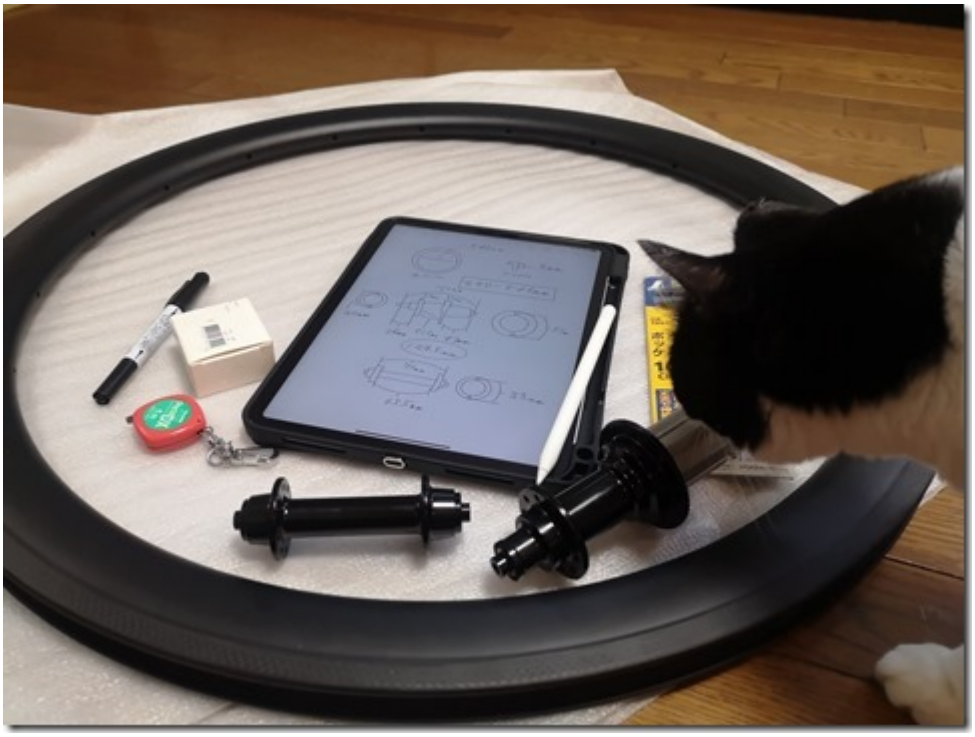

□□□□□□□□□□□□□□□□

□□□□□□□□□ERD□□□□□□□□□□□□□□□□□□□

□□□□□□□□

□□□□□□□□□□□□□□□

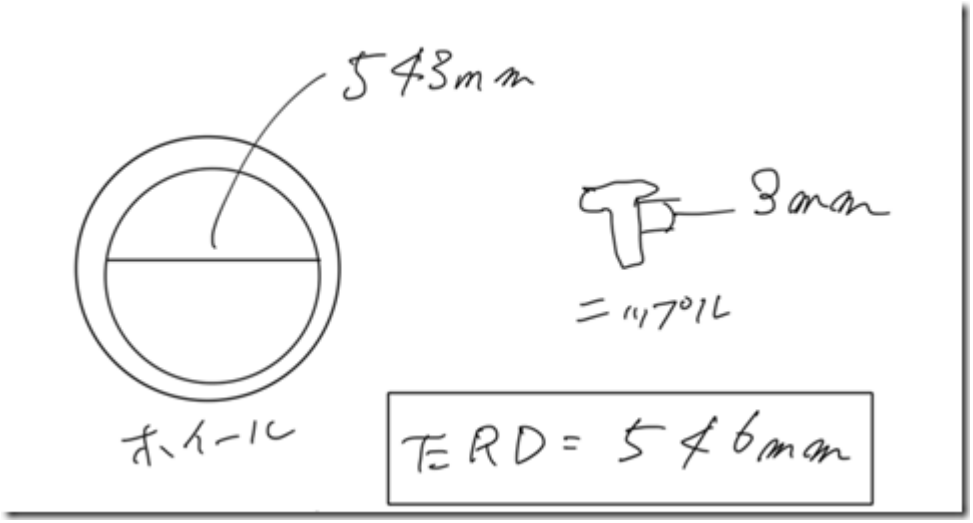

45mm□□□□□□□□□□□□□□□□□□□□

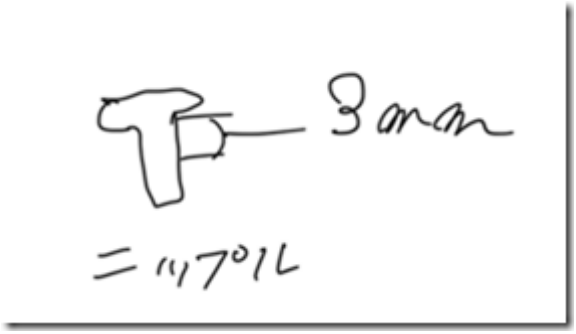
3mm
ニップル

□□□□□

□□□□□□□□□□□□□□□□□□□□
□□□□□□□□□□□□□□□□□□□□□□□□□□

□□□□□□□□□□□□□□□□□□□□□□□□□□
□□□□□□□□□□□□□□□□□□□□□□□□□□

□□□□□□□□□□□□□□□□□□□□□□□□□□□□
□□□□□□□□□□□□□□□□□□□□□□□□□□□□□□

□□□□□□□□□□□□□□□□□□□□□□□□□□□□□□□□□□
□□□□□□□□□□□□□□□□□□□□□□□□□□□□

□□□□□

□□□□□□□□□□□□□□□

□□□□□□□□□□□

□□□□□□□□□□□□□□□□

□□□□□□□□□□□□□□□□□□□□□□□□□□

□□□mm□□□□□□□□□□

□□□□□□□□□□□□□□□□□□
□□□□□□□□□□□□□□□□
□□□□□□□□□□□□□□□□□

□□□□□□□□□□□□□□□Powerway□□□□□□□
□□□□□□□□□□□□□□□

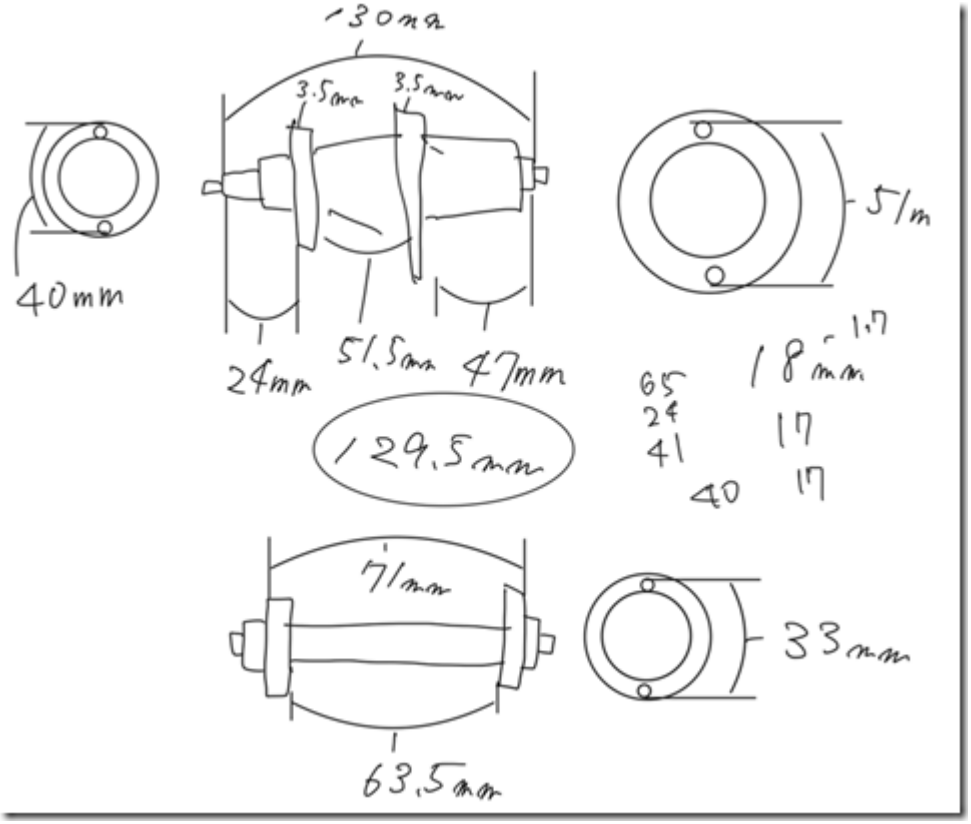
130mm
3.5mm
3.5mm
40mm
24mm
51.5mm
47mm
129.5mm
51m
1.7
18mm
65
24
41
40
17
17
71mm
33mm
63.5mm

□□□□□□□□□□□□□□□□□□□

□□□□□□□□□□□□□□□□□□□□□□□□□□

□□□□□□□□□□□□

□□□□□□□□□□□□□□□□□□□□

□□□□□□□□□□□□□□

□□□□□□□□□□□□□□□□□□
□□□□□□□□□□□□□□

□□□□□□□□□□□□□□□□□□□□□□□□□□
□□□□□□□□□□□□□□□□□□□□□□

□□□□□□□□□□□□□□□□□□□□□□□□□□□□□□

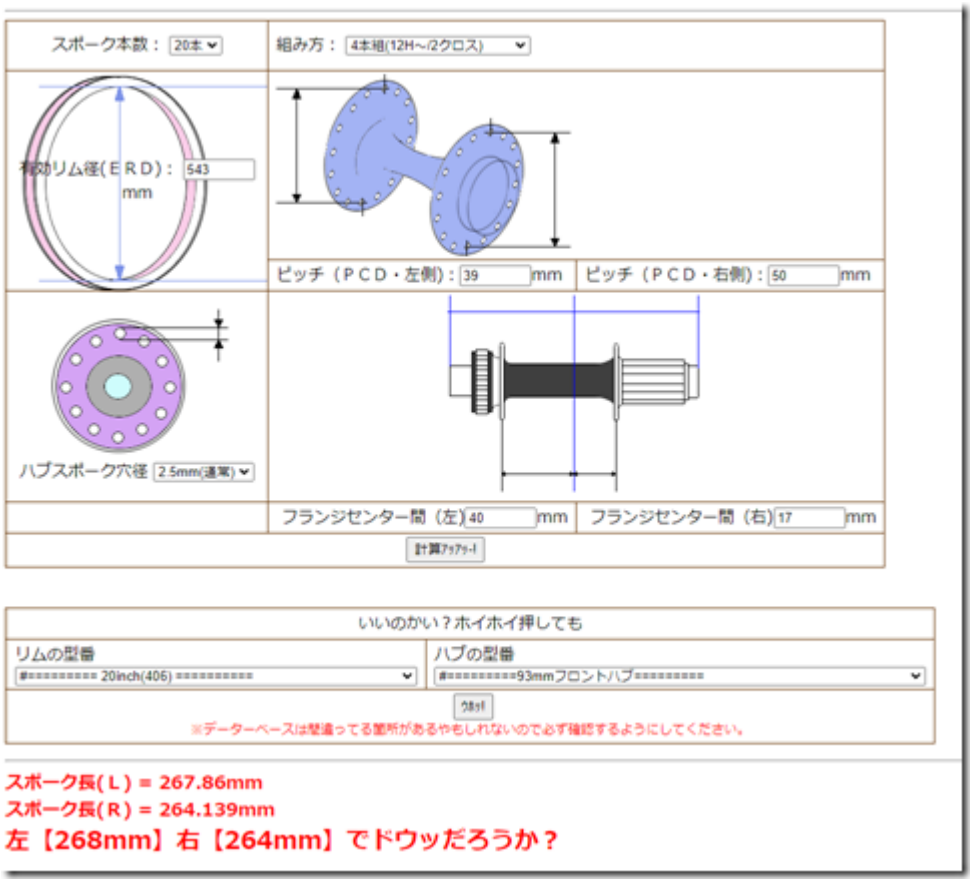
スポーク本数：
20本
組み方：
4本組(12H～/2クロス)
ERD：
543
mm
ピッチ（PCD・左側）：
39
mm
ピッチ（PCD・右側）：
50
mm
ハブスポーク穴径
2.5mm(通常)
フランジセンター間（左）
40
mm
フランジセンター間（右）
17
mm
いいのかい？ホイホイ押しても
リムの型番
#========== 20inch(406) ==========
ハブの型番
#==========93mmフロントハブ==========
※データーベースは間違ってる箇所があるやもしれないので必ず確認するようにしてください。
スポーク長(L) = 267.86mm
スポーク長(R) = 264.139mm
左【268mm】右【264mm】でドウッだろうか？

□□□□□□□□□□□□□□□□□
□□□□□□□□□□□□□□□□□□□□□□□□□□

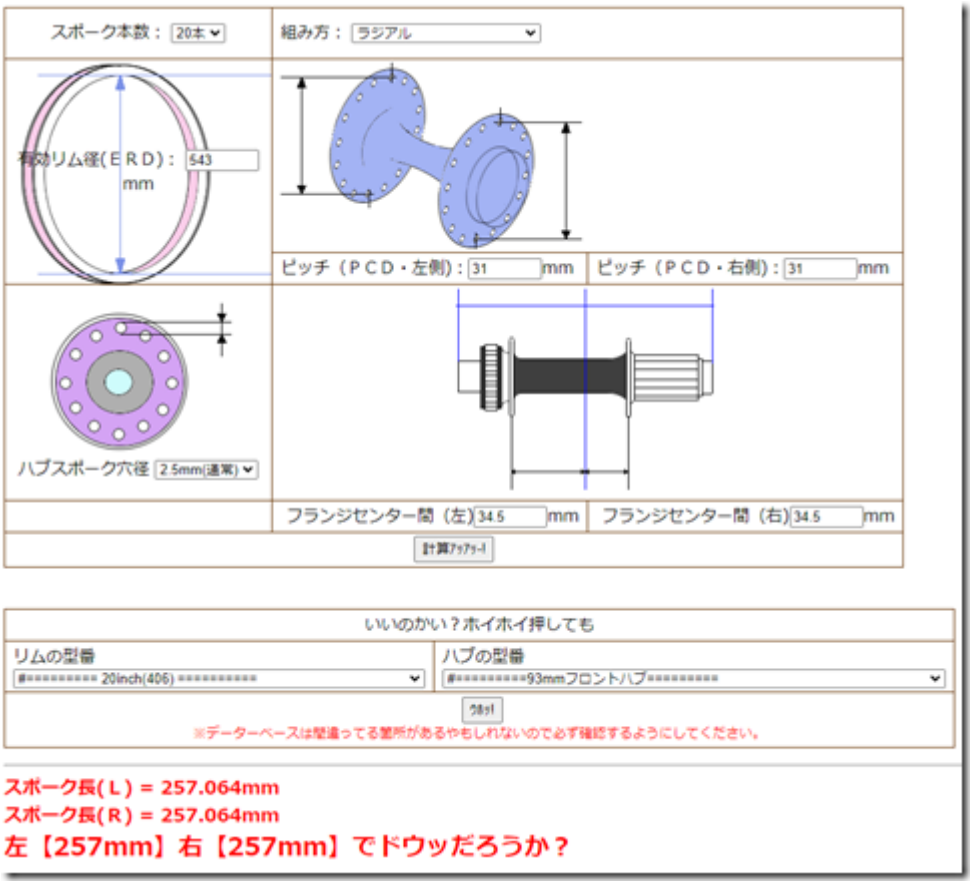
スポーク本数：
20本
組み方：
ラジアル
有効リム径(ＥＲＤ)：
543
mm
ピッチ（ＰＣＤ・左側）：
31
mm
ピッチ（ＰＣＤ・右側）：
31
mm
ハブスポーク穴径
2.5mm(通常)
フランジセンター間（左）
34.5
mm
フランジセンター間（右）
34.5
mm
いいのかい？ホイホイ押しても
リムの型番
#========== 20inch(406) ==========
ハブの型番
#==========93mmフロントハブ==========
※データーベースは間違ってる箇所があるやもしれないので必ず確認するようにしてください。
スポーク長(Ｌ) = 257.064mm
スポーク長(Ｒ) = 257.064mm
左【257mm】右【257mm】でドウッだろうか？

□□□□□□□□□□□□□□□□□□□□□□□
□□□□□□□□□□□□□□□□□□□□□

□□□□□□□□□□□□□□□□□□□□□□□□□□
□□□□□□□□□□□□□□□□□□□□□

□□□□□□□□□□□□□□□□□□□□□□□□□□□

ショッピングカート
ご利用可能なAmazonポイントは49pt です。
カートの商品はAmazonポイントの対象外です。
すべての商品の選択解除
価格
SENQI自転車スチールスポーク80mm-290mm 銅キャップ付き 36本
¥1,850
ベストセラー1位 カテゴリー：自転車用スポーク
残り14点 ご注文はお早めに
prime
ギフトに設定（贈り主の氏名を表示） 詳細
サイズ: 263MM
数量: 1
削除
あとで買う
SENQI自転車スチールスポーク80mm-290mm 銅キャップ付き 36本
¥1,850
ベストセラー1位 カテゴリー：自転車用スポーク
在庫あり
出品者： JP SENQI
ギフトオプションはありません ギフト注文できません
サイズ: 268MM
数量: 1
削除
あとで買う
シーエヌスポーク(CN Spoke) ブラック プレーンスポーク #14G 264mm 48759000 はショッピングカートから削除されました。
SENQI自転車スチールスポーク80mm-290mm 銅キャップ付き 36本
¥1,850
ベストセラー1位 カテゴリー：自転車用スポーク
残り15点 ご注文はお早めに
prime
ギフトに設定（贈り主の氏名を表示） 詳細
サイズ: 257MM
数量: 1
削除
あとで買う
小計 (3 個の商品) (税込)： ¥5,550
獲得ポイント: 0pt

□□□mm□□□□□□□□□□□□□□mm□□□□□□□□□
□□□□□□□□□□□□□□□□□□□□□□□□□□

□□□□□□□□□□□□□□□□□□□□□□□□□□□□
□□□□□□□□□□□□□□□□□□□□□
□□□□□□□□□□□□□□□□□□□□□□□□□

□□□□□□□□□□□□□□□□□□□□□□□□□□□□□□□□

□□□□□□□□□□□□□□□□□□□□□□□□□□□

□□□□□□□□□□□□□□□□□□□

□□□□□□□□□□□□powertap□
□□□□□□□□□□□□□□□□□□□□□□□□

□□□□□□□□□□□□□□□□□□□□□□□□□□□□□□
□□□□□□□□□□□□□□□□□□□□□□□□
□□□□□□□□□□□□□□□□□□□□□□□□

□□□□□□□□□□□□□□□□□□□□□□□□□□
□□□□□□□□□□□□□□□□□□□□
□□□□□□□□□□□□□□□□□□□□□□□□
□□□□□□□□□□□□□□□□□□□□□□□□□□
□□□□□□□□□□□□□□□□□□□□□□□□□□

□□□□□□□□□□□□□□□□□□□□
□□□□□□□□□□□□□□□□□□□□

□□□□□□□□□□□□□□□□□
□□□□□□□□□□□□□□□□□

□□□□□□□□□□□□□□□□□□□
□□□□□□□□□□□□□□□□□□□□□
□□□□□□□□□□□□□□□□□□□
□□□□□□□□□□□□□□□□□
□□□□□□□□□□□□□□□□□
□□□250w□□□□□□□□□□□
□□□□□□□□□□□□□□□□□□□□

□□□□□□□□□□□□□□
□□□□□□□□□□□□□□□□□□
□□□□□□□□□□□□□□
□□□□□□□□□□□□□□□□□
□□□□□□□□□□□□□□

□□□□□□□□□□□□□□□
□□□□□□□□□□□□□□
□□□□□□□□□□□□□□□□□□□

□□□□□□□□□□□□□□□□□□□□□□□□□□
https://shop.kirschberg.co.jp/?tid=7&mode=f5

□□□□□□□□□□□□□□□□□□□
□□□□□□□□□□□□□□□□□□□□
□□□□□□□□□□□□□□□□□□□□□
□□□□□□□□□□□□□□□□□□□
□□□□□□□□□□□□□□□□□□□□□□□□□
□□□□□□□□□□□□□□□□□□□□□□□

□□□□□□□□□□□□□□□□□
□□□□□□□□□□□□□□□□□□□□□□□□□

□□□□□□□□□□□□□□□□□□□□
□□□□□□□□□□□□□□□□□

□□□□□□□□□□□□□□□□□□□□□□□□
□□□□□□□□□□□□□□□□□
□□□□□□□□□□□□□□□□□□□□□□□

AliExpress

□□□□□□□□□□□□□□□□
□□□□□□□□□□□□□□□□

□□□□□□□□□□□□□□□□□□□□□□□
□□□□□□□□□□□□□□□□□□□□□□□

□□□□□□□□□□□□□□□□□□□□□□□□□□□□□□
□□□□□□□□□□□□□□□□□□□□□□□□□□□□□□

□□□□□□□□□□□□□□□□□

□□□□□□□60mm□□□□□□23mm□□□□□□□
□□□□□□□□□□□□□□□□□□□□24H□□□□□□□□□□
24□□□□□□□□□□□□□□□□□□□□□□□□□□□

□□□□□□□□□□□□□□□□□□□□□□□□

□□□□H□□□□□□□□□□□□□□□□□□□□□□□□□
□□□□□□□□□□□□□□□□□□□□□□□□□□□□□

□□□□□□□□□□□□□□□□□□

□□□□□□□□□□□□□□□

□□□□□□□□□□□□□□□

□□□□□□□□□□□□□□□□□□□□□□

□□□□□□□□□□□□□□□□□□□□□
□□□□□□□□□□

□□□□□□□□□□

Strava□□□□□□□□□□□□□□□□□□□□□
□□□□□□□□□□□□□□□□□□□□□□□□□□

□□□□□

□□□□□□□□□

□□□□□□□□□□□□□□□□□□□□□□□□□□

□□□□□□□□□□□□□□□□□□
□□□□□□□□□□□□□□□□□□
□□□□□□□□□□□

□□□□□□□□□□□□

□□□□□□□□□□□□□□□□□
□□□□□□□□□□□□□

□□□□□□□□□□□□□□□□□
□□□□□□□□□□□□□

□□□□□□□□□□□□□□□□□□□□□□□□
□□□□□□□□□□□□□□□□□□□□□□□□□□□
□□□□□□□□□□□□□□□□□□□□□□□□□□
□□□□□□□□□□□□□□□

□□□□□□□□□□□□□□□□□

□□□□□□□□□□□□□□□□□□□□□□□□□□
□□□□□□□□□□□□□□□□□□□□□□□□□□
□□□□□□□□□□□□□□□

□□□□□□□□□□□□□□□□□□□□□□□□□□□
□□□□□□□□□□□□□□□□□□□□□□□□□□
□□□□□□□□

□□□□□□□□□□□□□□□□□□□□□□□□
□□□□□□□□□□□□□□□□□□□□□□

□□□□□□□□□□□□□□□□□□□□□□□□
□□□□□□□□□□□□□□□□□□□□□□□□□□□□

□□□□□□□□□□□□□□□□□□□□□□□□
□□□□□□□□□□□□□□□□□□□□□□□□□□□□□□
□□□□□□□□□□□□□□□□□□

□□□□□□□□□□□□□□□□□□□□□□□□
□□□□□□□□□□□□□□□□□□□□□□

□□□□□□□□□□□□□□□□□□□□□□

□□□□□□□□□□□□□□□□□□□□□□□□□□

□□□□□□□□□□□□□□□□□
□□□□□□□□□□□□□□□□□

□□□□□□□□□□□□□□□□□□□□□□□□□□
□□□□□□□□□□□□□□□□□□□□□□□□□□□□

□□□□□□□□□□□□□□□□

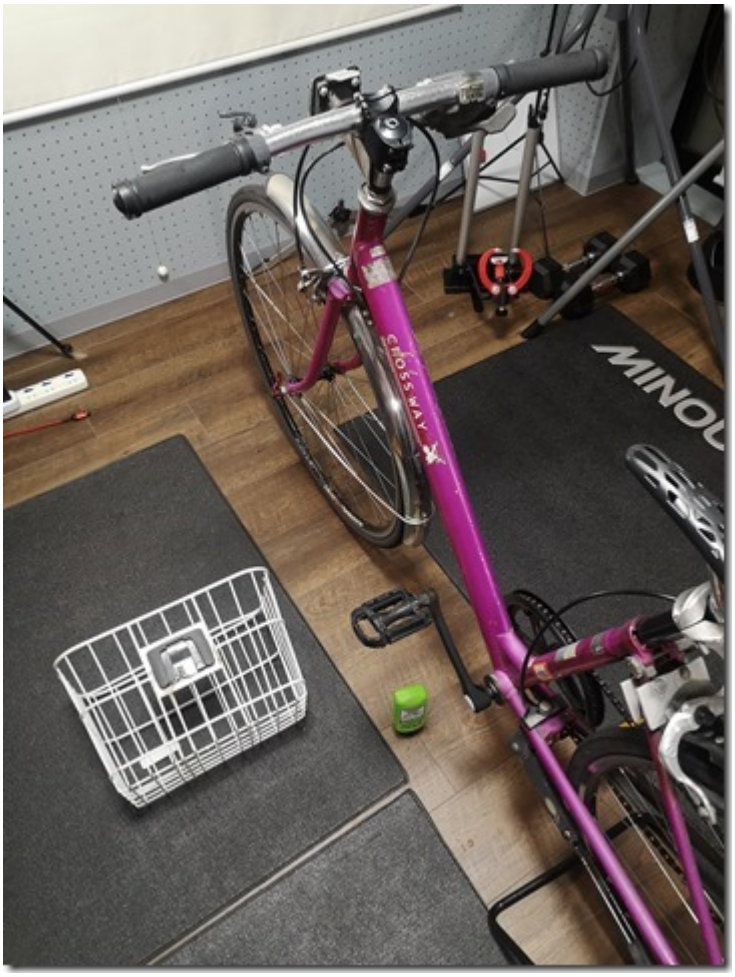
CROSSWAY
MINOU

□□□□□□□□□□□□□□□□□□□□□□□□
□□□□□□□□□□□

□□□□□□□□□□

□□□□□□□□□□□□□□□□□□□□□

□□□□□□□□□□□
□□□□□□□□□□□□□□□□□□□□□

KURE
CRC
サビ取り
クリーナー
RUST REMOVER
強力サビ取り剤
のサビを
強力に分解
すっきり落とす

□□□□□□□□□□□□
□□□□□□□□□□□□□□□□□□□
□□□□□□□□□□□□

□□□□□□□□□□□□□□□□□□□□□□□□□□□□□□

□□□□□□□□□□□□□□□□□
□□□□□□□□□□□□□□□

FORWARD

□□□□□□□□□□□□□□□□□□
□□□□□□□□□□□□□□□□□

□□□□□□□□□□□□□□□□□
□□□□□□□□□□□□□□□□□
□□□□□□□□□□□□□□□□□
□□□□□□□□□□□□□□□□□

□□□□□□□□□□□□□□□□□□□□□□□□□□□□□

□□□□□□□□□□□□□□□□□□□□□□□□□□□□

□□□□□□□□□□□□□□□□□□□□□□

CXP-33□□□□□□□□□□□□□□□□□□□□□□□□□□□□□□□□

[illegible]
[illegible]CXP-33[illegible]

[illegible]

[illegible]

[illegible]

[illegible]32C[illegible]

[illegible]
32c[illegible]
[illegible]

[illegible]
[illegible]

[illegible]

[illegible]

[illegible]

□□□□□□□□□□□□□□□□□□□□□□□□□□
□□□□□□□□□□□□□□□□□□□□□□

□□□□□□□□□□□□□□□□□□□□□□□□□□□□□□
□□□□□□□□□□□□□□□□□□□□□□□□□□□□□□□□□□

□

□□□□□□□□□□□□□□□□□□□□□□□□□□
□□□□□□□□□□□□□□□□□□

□

□□□□□□□□□□□□□□□□□□□□□□□□
□□□□□□□□□□□□□□□□□□□□□□□□□□□□□□□□□□

□□□□□□□□□□□□□□□□□□□□□□□□□□□□□□
□□□□□□□□□□□□□□□□□□

□

□□□□□□□□□□□□□□□□□□□□□□□□□□□□□□
□□□□□□□□□□□□□□□□□□□□□□□□□□□□□□
□□□□□□□□□□□□□□□□□□□□□□□□□□□□□□□□□□
□□□□□□□□□□□□□□□□□□□□□□

□□□□□□□□□□□□□□□□□□□□□□□□□□□□□□

□□□□□□□□□□□□□□□□□□

SHIMANO

□□□□□□□□□□□□□□□□

□□□□□□□□□□□□□□□□□□□□
□□□□□□□□□□□□□

□

□□□□□□□□□□□□□□□□□□□□□□□□□□□□□□

□

PUSH
RECYCLE

□□□□□□□□□□□□□□□
□□□□□□□□□□□□□□□

□□□□□□□□□□□□□□□□□□□□□□□□□□□□

□

PUSH
RECYCLE
MINOURA

□□□□□□□□□□□□□□□□□□□□

□

□□□□□□□□□□□□□□□□□□

□□□□□□□□□□□□□□□□□□□□□□
□□□□□□□□□□□□□□□□□□□□□□□□□□□□□□□□
□□□□□□□□□□□□□□□□□□□□□□□□□□□□□□□□

□□□□□□□□□□□□□□□□□□□□□□□□□□□□□□□□□□□□
□□□□□□□□□□□□□□□□□□□□□□□□□□□□
□□□□□□□□□□□□□□□□□□□□□□□□□□□□□□□□□□□□

□□□□□□□□□□□□□□□□□□□□□□□□□

□□□□□□□□□□□□□□□□□□

□

MINOURA

□□□

□□□□□□□□□□□□□□□□□□□□□□□□□□□□
□□□□□□□□□□□□□□□□□□□□□□□□□□□□

□

□□□□□□□□□□□□□□□□□□□□□□□□□□□□□□□□
□□□□□□□□□□□□□□□□□□□□□□□□□□□□

□

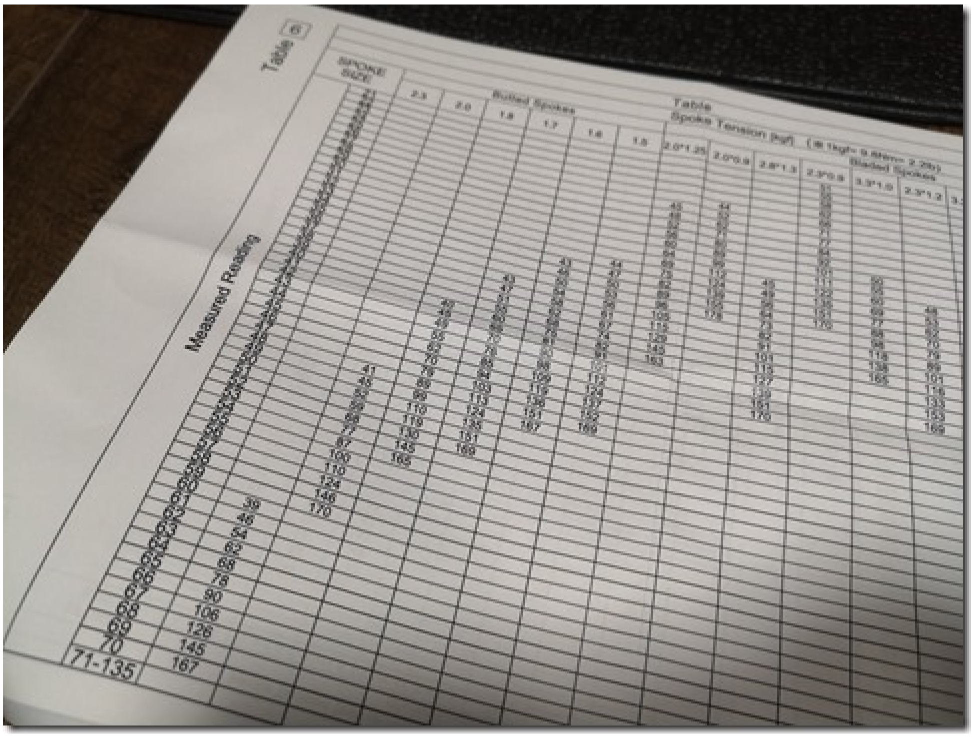

Table 6
SPOKE SIZE
Measured Reading
Butted Spokes
Table
Spoke Tension (kgf)
Bladed Spokes
71-135

□□□□□□□□□□□□□□□□□□□□□□□□□□

□

□□□□□

□

□□□□□□□□□□□□□□□□□□□□□□

[illegible]

[illegible]

[illegible]C[illegible]
[illegible]

[illegible]CXP33[illegible]
[illegible]

[illegible]

[illegible]

[illegible]
[illegible]

[illegible]

[illegible]

□□□□□□□□□□□□□□□□□

RECYCLE
MINOURA
Permatex

□□□□□□□□□□□□□□□□□□

□□□□□□□□□□□□□□□□□□□□□□□□
□□□□□□□□□□□□□□□□□□□□□□□□□□□□□□□□
□□□□□□□□□□□□□□

□□□□□□□

PUSH

□□□□□□□□□□□□□□□□□□□□□□□□

□□□□□□□□□

□□□□□□□□□□□

2WT

□□□□□□□□□□□

□□□□□□□□□□□□□□□□□□□□□□□□□□□□□

□□□□□□□□□

Permatex
SURFACE INSENSITIVE
Threadlocker
Blue
Thread Compounds
#24300
NET .34 FL OZ.
CONT. NET 10 mL

□□□□□□□□□□□□□□□
□□□□□□□□□□□□□□□□□□□□□□□□□□□□□

□□□□□□□□□□□□□□□□□□□□□□□□□□□□□□□□□□□□□
□□□□□□□□□□□□□□□□□□□□□□□□□□□□□□□□□□□□□

[illegible]

[illegible]

[illegible]

[illegible]

[illegible]

[illegible]

SHIMANO

[illegible]

[illegible]

□□□□□□□□□□□□□□□□□□□□□□□□□□□

□□□□□□□□
□□□□□□□□□□□□□□□□□□□□□□□□□□□

□□□□□□□□
□□□□□□□□□□□□□□□□□□□□□□□□□□□
□□□□□□□□□□□□□□□□□□□

□

□□□□□□□□□□□□□□□□□
□□□□□□□□□□□□□□□□□□□□□□□□□□□□□
□□□□□□□□□□□□□□□□□□□□□□□□□□□

□□□□□□□□□□□□□□□

□□□□□□□□□□□□□□□□□□□□□□□□□□□

□

□□□□□□□□□□□□□□□□□□□□□□□

□□□□□□□□□□□CXP33□

□

□□□□□□□□□□□□□□□□□□□□□□□□□

□□□DH-C2100-N-QR

□

□□□□□□□□□□□□□□□□□□□□□□□□□□

□□□□□V

□□□□□□□□□

□□□□□□□□□□□□

□

□□□□□□□□□□□□□□□□□□□□

□□□□□□□□□

□□□□□□□□□□□□□

□

□

□□□□□□□□□□□□□□□□□□□□
□□□□□□□□□□□□□□□□□□□□□□

https://ja.aliexpress.com/item/32896668186.html?spm=a2g0o.order_list.0.0.5f83585aPeqXj8&gatewayAdapt=glo2jpn

□□□□□□□□□□□□□□□□□□□□□□□□□□
□□□□□□□□□□□□□□□□□□

□□□□□□□□□□□□□

□□□□□□□□□□□□□□□□□□□

光度・光束・照度の計算				
カンデラ	160			
ルーメン	1005.31	照射角（０～３６０°）	180	照射角は半減角×２で計算しています。
ルクス	40	距離（m）	2	光源までの距離

□□□□□□□□□□□□□□□□□□□□□□□□□□□□□□
VOLT□□□□□□□□□□□□□□□□□□□□□□□□□□□□

□□□□□□□□□□□□□□□□□□□

[illegible]

[illegible]

[illegible]

[illegible]

[illegible]

[illegible]
[illegible]

[illegible]

[illegible]
https://tomari.org/main/java/hikari.html

[illegible]

[illegible]
[illegible]

[illegible]

[illegible]VOLT400[illegible]
[illegible]

□

□□□□□□□□□□□□□
□□□□□□□□□□□
□□□□□□□□□□□□□□□
□□□□□□□□□□□□□□□□

□□□□□□□□□□□□□□□□□□□□□□□□□□
□□□□□□□□□□□□□□□□□□□□□□□
□□□□□□□□□□□□□□□□□□□

□

□□□□□□□□□

□

□□□□□□□□□□□□□□□□□□□□□□
□□□□□□□□□□□□□□□□□□□□□□□
□□□□□□□□□□□□□□□□□□□□□□□
□□□□□□□□□□□□□□□□□□□□□□□□□□□□□□

□

DH-C2100-N-QR
CHINA VIA 6V 0.9W

□□□□□□□□□□□□□□□□□□□

WARNING
HOW TO FASTEN THIS QUICK

□□□□□□□□□□□□□□□□□□□□

□

□□□□□□□□□□□□□□□□□□□□□□□□□□□□□□□□
□□□□□□□□□□□□□□□□□□□□□□□□□□□□

□□□□□□□□□□□□□□□□□□□□□□□□□□□□□□□□□□□□

	□SHIMANO□(□□□)NEXUS DH-C2100-N-QR □□□□□□ □□□□□□ □6V-0.9W J2-A□□□OLD100/QR133/24-28□□□□□(□□□) 4560384169091 □□□5086□□□□□□□□) (2022/10/1□□) Rakuten □□□□□

□

□□□□□□□□□□□□□□□□□□□□□□□□□□□□□
□□□□□□□□□□□□□□□□□

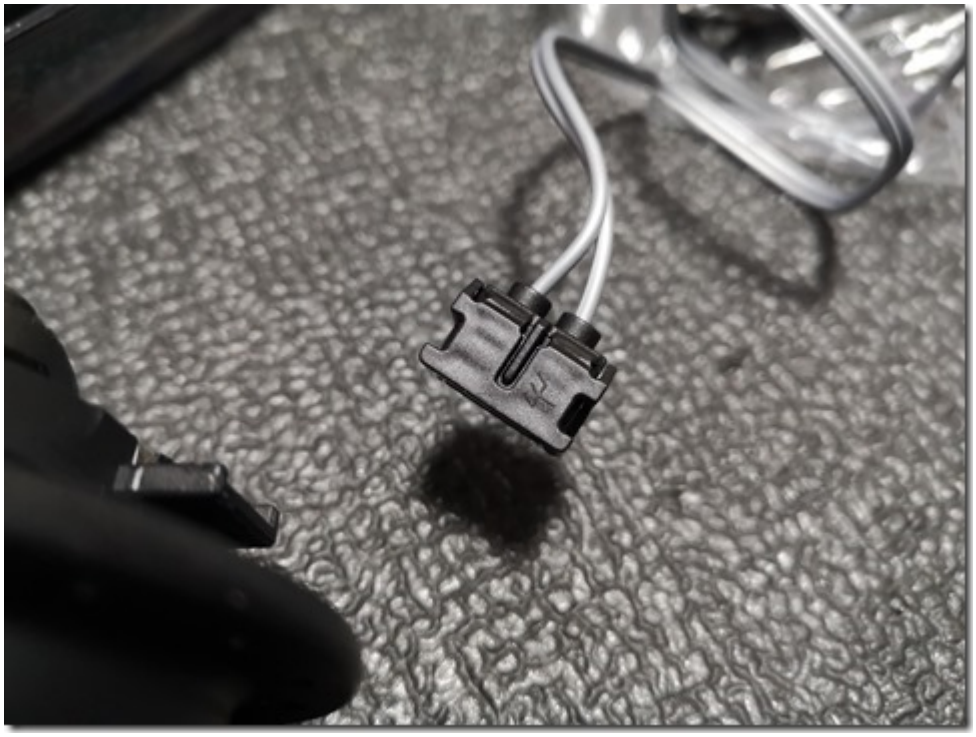

□□□□□□□□□□□□□□□□□□□□□□□□□□□□□□

□

□□J2-A□□□□□□□□□□□□□□□□□□□□

□

□□□□□□□□□□□E2□□□□□□□□□□□□□□□□□
□□□□□□□□□□□□□□□□□□□□□□□□□□□□□
□□□□□□□□□□□□□□□□□

□

□□□□□□□□□□□□□□□□□□□□□□□□□□□□□□□□□
□□□□□□□□□□□□□□□□□□□□□□□□□□□□□□□□□□□□□

□

□

□□□□□□□□□□

Amazon□□□□□□□□□□□□□□□□□□□□□□□□

□□□□□□□□□□□□□□□□□□□□□□□□□□□□□□□□

CN□□□□□□□□□□□□□□□□□□□□□□□□□□□□
□□□□□□□□□□□□□□□□□□□□

□□□□□□2mm□□□□□□□□□□□□□□□□□
□□□□□□□□□□□□□□□□□□□□□□□□□□□□□□□□□□□

□

□□□□□□□□□□□□□□□□□□□□□□

□□□
□□□
□□□□□
□□□□□

□

□□□□□□□□□□□□□□□□□□□
□□□□□□□□□□□□□□□□□□□

□□□□□□□□□□□□□□□□□□□

[illegible]
[illegible]

[illegible]

[illegible]

https://cyclo-rider.net/2022/10/02/%e3%83%9b%e3%82%a4%e3%83%bc%e3%83%ab%e3%82%92%e7%b5%84%e3%82%93%e3%81%a7%e3%81%bf%e3%82%88%e3%81%86%ef%bc%81%e3%81%9d%e3%81%ae%ef%bc%93/

[illegible]

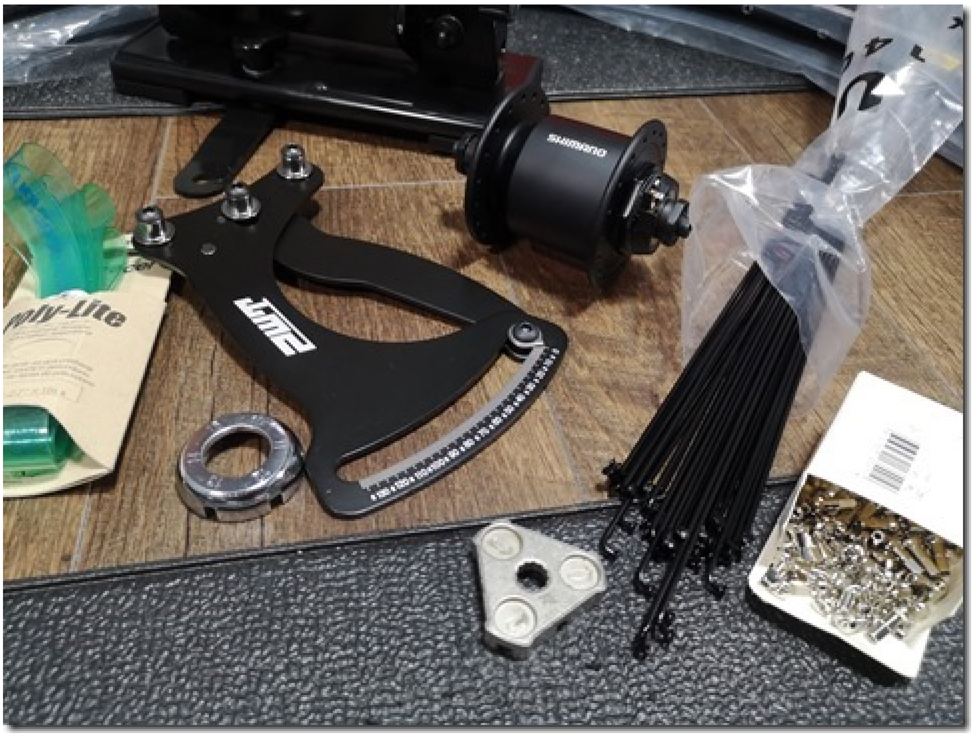

[illegible]

[illegible]

□□□□□□□□□□□□□□CXP33□□□□□□□□□□
□□□□□□□□□□□□□□□□□□□□□□□□□□
□□□□□□□□□□□□□□□□□□□□□□□□□□□□
□□□□□□□□□□□□□□□□□□□□□□□□□□
□□□□□□□□□□□□

□□□□□□□□□□□□□□□□□□□□□□□□□□□□□□□□
□□□□□□□□□□□□□□□□CXP33□□□□□□□□□□□□□□□□
□□□□□□□□□□□□□□□□□□□□

https://cyclo-rider.net/2021/06/03/%e3%82%a2%e3%83%ab%e3%83%9f%e3%83%9b%e3%82%a4%e3%83%bc%e3%83%ab%e3%81%a3%e3%81%a6%e3%81%93%e3%81%86%e3%81%84%e3%81%86%e5%a3%8a%e3%82%8c%e6%96%b9%e3%81%99%e3%82%8b%e3%82%93%e3%82%84%e3%83%bb%e3%83%bb/

□□□□□□□□□□□□□□□□CXP33□□□□□□□□□□□□□□□□□□□□
□□□□□□□□□□□□□□□□□□□□□□□□□□□□□□□□CXP33□□□□□
□□□□□□□□□□□□□□□□□□□□□□□□□□□□□□□□

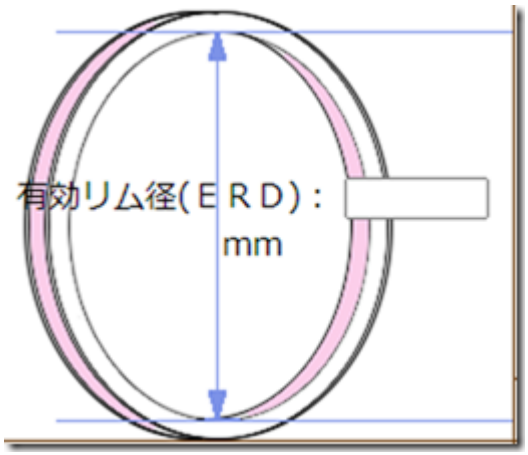

□□□□□□□□□□□□□□□□□□□

□□□□□□□ERD□□□□□□□□□□□
□□□□□□□□□□□□□□□□□□□□

□□□□□□□□CXP33□□□□□□□□

マビック CXP33 [622] リム

このリムをベンチに追加

リムデータ	
メーカー	マヴィック
モデル	CXP33
ディスクリプタ	
ISOサイズ	ISO 622 (700c、29er)
ERD	597.2mm
ERD ソース	
オフセット穴あけ	
リムバイアス	0mm（中央）
外幅	19.2mm
内幅	14.3mm
全体の高さ	23.5mm
ブレーキ壁の高さ	9.5mm
タイヤの種類	クリンチャー
ジョイントタイプ	溶接
ハトメタイプ	独身
重さ	455g
URL	

ERD□□597.2mm

FreeSpoke□□□□□□□□ERD□□□□□□□□□□□□□□□
□□□□□□□□□□□□□□□□□□□□□□□□

https://www.kstoerz.com/freespoke/rimfilter.php?erdmin=597&erdmax=597.2

□□□□□□□□□□□CXP33□□□

□□□□□□DA22
DT□□□□R450

□□□□□□□

□□□□□□□□□□□□□□□DT□□□□□□□
□□□□□□□□□□□□□□□□□□□□
□□□□□□□□□□□□□□□□□□□□□□□□□□□□

□□□□□□□□

□□□□□□□□□□□□□□□□□□□□□□□□□□□□□□□□
□□□□□□□□□□□□□□□□□□□□□□□□□□□□□□□□

□□□□□□□□□□□□□□□□□

□□□□□□□□□□□□□□

□□□□□□□□□□□□□□□□□□□□□□□□□□□□□□□□

□□□CXP33□□□□□□

□□□□□□□□□□□□□□□□□□CXP33□□□□□□□□□□□□
□□□□□□□□□□□□□□□□□□□□□□□□□□□□□□□□

□□□□□□□□□□□□□□□□□□□□□□□□□□□□□□

□□□□□□□□□□□□□□□□□□□

https://cyclo-rider.net/2021/06/03/%e3%82%a2%e3%83%ab%e3%83%9f%e3%83%9b%e3%82%a4%e3%83%bc%e3%83%ab%e3%81%a3%e3%81%a6%e3%81%93%e3%81%86%e3%81%84%e3%81%86%e5%a3%8a%e3%82%8c%e6%96%b9%e3%81%99%e3%82%8b%e3%82%93%e3%82%84%e3%83%bb%e3%83%bb/

□□□

□□□□□□□□□□□□□□□□□□□

□□

□□□□□□□□□□□□□□□□□□□□□□□□□□
□□□□□□□□□□□□□□□□□□□□□DT□□□□R450□□□□□□□□□□□

□□□□□□□□□□□□□□□□□□□

□□□□□□□□□□□□□□□□□□□□□□□CXP33□□□□□□□□□□□□□

□□□□□□□□□□□□□□□□□

□□□□□□□□□□□□□□□□□

□□□□□□□□□□□□□□□□□□□□□□□□□□□□□□
□□□□□□□CXP33□□□□□□□□□□□□

□□□

□□□□□□□□□□

□□□□□□□□□□□□□□□□□□□□□□□□□□□□□□
□□□□□□□□□□□□□□□□□□□□□□□□□□□□□□

□□□□□□□□□□□□□□□□□□□□□
□□□□□□□□□□□□□□□□□□□□□□□□□□□□□□

□□□□□□□□□□□□□□□□□□□□□□□□□□□□□□

□□□□□

https://cyclo-rider.net/2022/10/01/%e3%83%9b%e3%82%a4%e3%83%bc%e3%83%ab%e3%82%92%e7%b5%84%e3%82%93%e3%81%a7%e3%81%bf%e3%82%88%e3%81%86%ef%bc%81%e3%81%9d%e3%81%ae%ef%bc%92/